Moduł sterownika

MST-6MB4

Regulator typu MST-6MB4 jest mikroprocesorowym sterownikiem temperatury przeznaczonym do zastosowania w urządzeniach chłodniczych, chłodniczo-grzejnych. Regulator składa się z dwóch elementów połączonych ze sobą rozłącznym przewodem tasiemkowym IDC:

- Panel sterujący z wyświetlaczem;
- Płyta wykonawcza z przekaźnikami MB011v22

Funkcjonalność:

- Sterowanie pracą agregatu w zależności od temperatury w komorze chłodniczej
- Funkcja odszraniania realizowana w trzech różnych wariantach
- Funkcja ociekania
- Funkcja nadzoru i sygnalizacji przekroczenia temperatury na wybranych czujnikach
- Funkcja nadzoru i sygnalizacji uszkodzenia czujników temperatury
- Funkcja pracy awaryjnej
- Funkcja pracy w trybie nocnym
- Funkcja pracy w trybie chłodniczym lub grzejnym
- Funkcja sterowania odszranianiem według harmonogramu
- Funkcja kontroli parametrów za pomocą komunikacji Modbus RTU

Automatyka i sterowanie

PARAMETRY TECHNICZNE:

Zakres temperatur sterowania chłodzeniem	-35...+90°C
Zakres temperatur końca odszraniania	+1...+30°C
Zakres temperatur sygnalizacji alarmowej	-35...+90°C
Zakres histerezy sterowania chłodzeniem	1...20°C
Czas zabezpieczenia max. długości odszraniania	0,1...9,9h
Ilość czujników pomiarowych	2 lub 3
Obsługiwane czujniki temperatury	KTY81-210 / NTC-10k β=3435
Długość czujników pomiarowych	0,9m / 1,5m lub 3,2m
Obciążalność styków przekaźnika sterującego chłodzeniem / grzaniem	40A 250V AC
Obciążalność styków przekaźnika sterującego grzałką parownika / 2-gim obwodem grzejnym	8A 250V AC
Obciążalność styków przekaźnika sterującego wentylatorem parownika	6A 250V AC
Obciążalność styków przekaźnika sterującego grzałką wyparki	8A 250V AC
Zasilanie	230V AC +/- 10%
Temperatura otoczenia	+5...+40°C
Wilgotność	20...80%RH

WYMIARY:

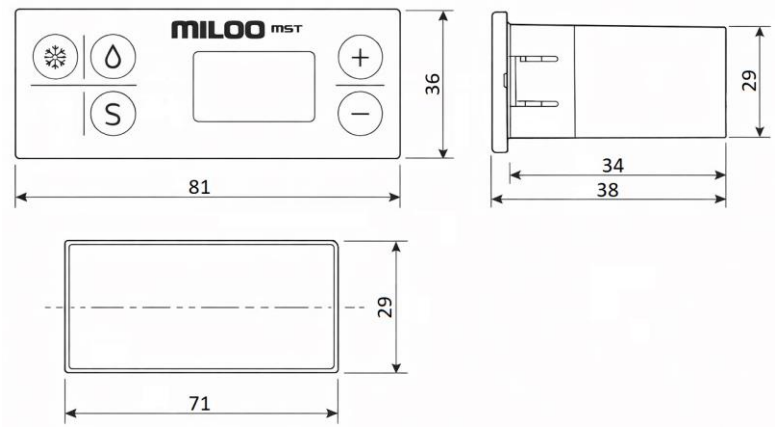

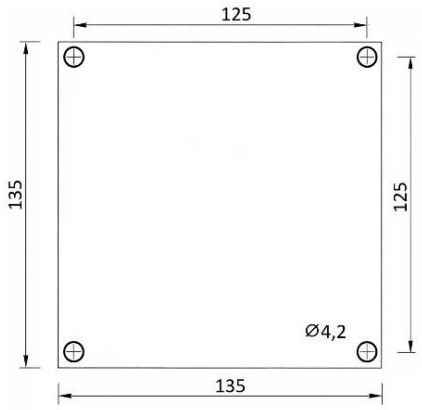

Wartości na rysunku podano w milimetrach.

IP20

W związku z ciągłym rozwojem produktów zastrzegamy sobie prawo do wprowadzania zmian konstrukcyjnych oraz aktualizowania parametrów.
Data aktualizacji: 02.03.2026

MILOO-ELECTRONICS Sp. z o.o.
Stary Wiśnicz 289, 32-720 Nowy Wiśnicz
tel: +48 14 662 19 55
e-mail: biuro@emiloo.pl
www.emiloo.pl